***

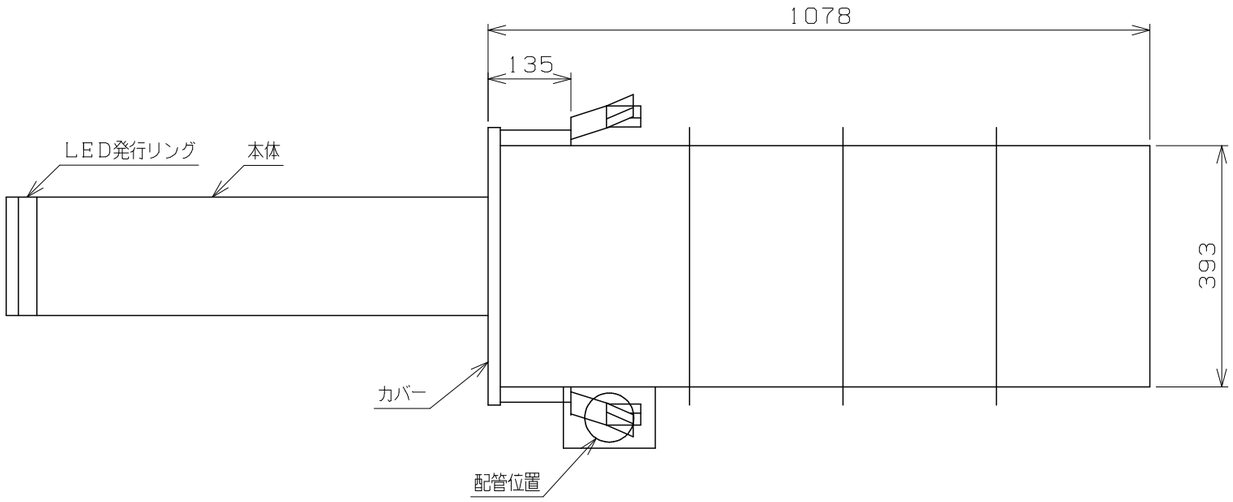

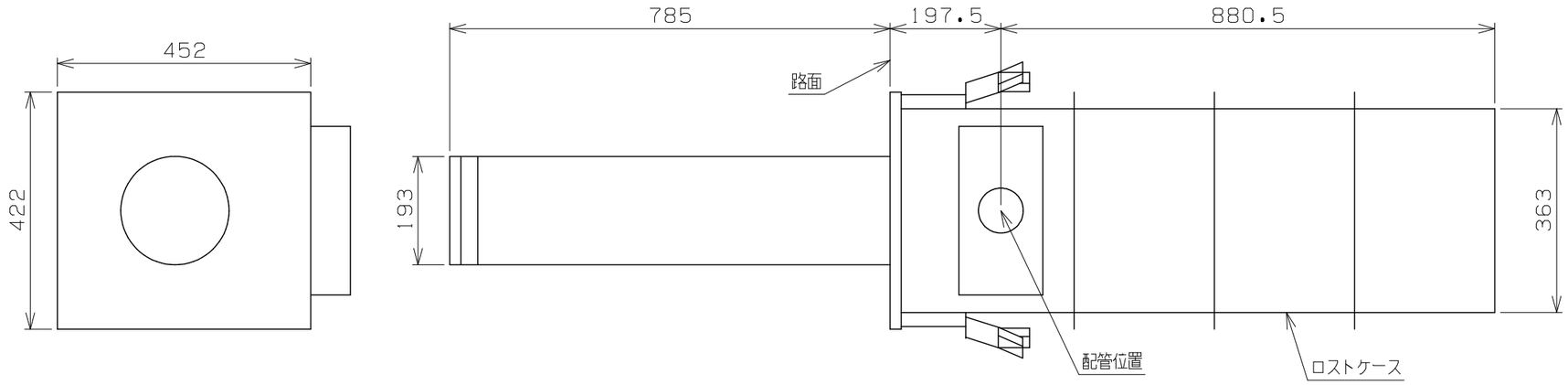

ルクソール寸法（mm）

	BPLUXD80
A	800
B	200
C	135
D	1078
E	393
F	363
G	197.5
H	880.5
I	452
J	422

ルクソール型式：BPLUXD80

シー・ティ・マシン株式会社
C.T.MACHINERY CO.,LTD.

訂正内容	日付	記事
△A *********	2008年**月**日	*********

図面サイズ	塗装色	縮尺	承認	検図	設計	工事名	数量
A3	*******	***	***	***	***	********** 工事	** set
材質	*******	1/10	製図日 2013年10月16日			客先名 ********** 殿	部番 ***/***
******	*******	***	図面名 ルクソール外形図			図番 **********	製番 *******